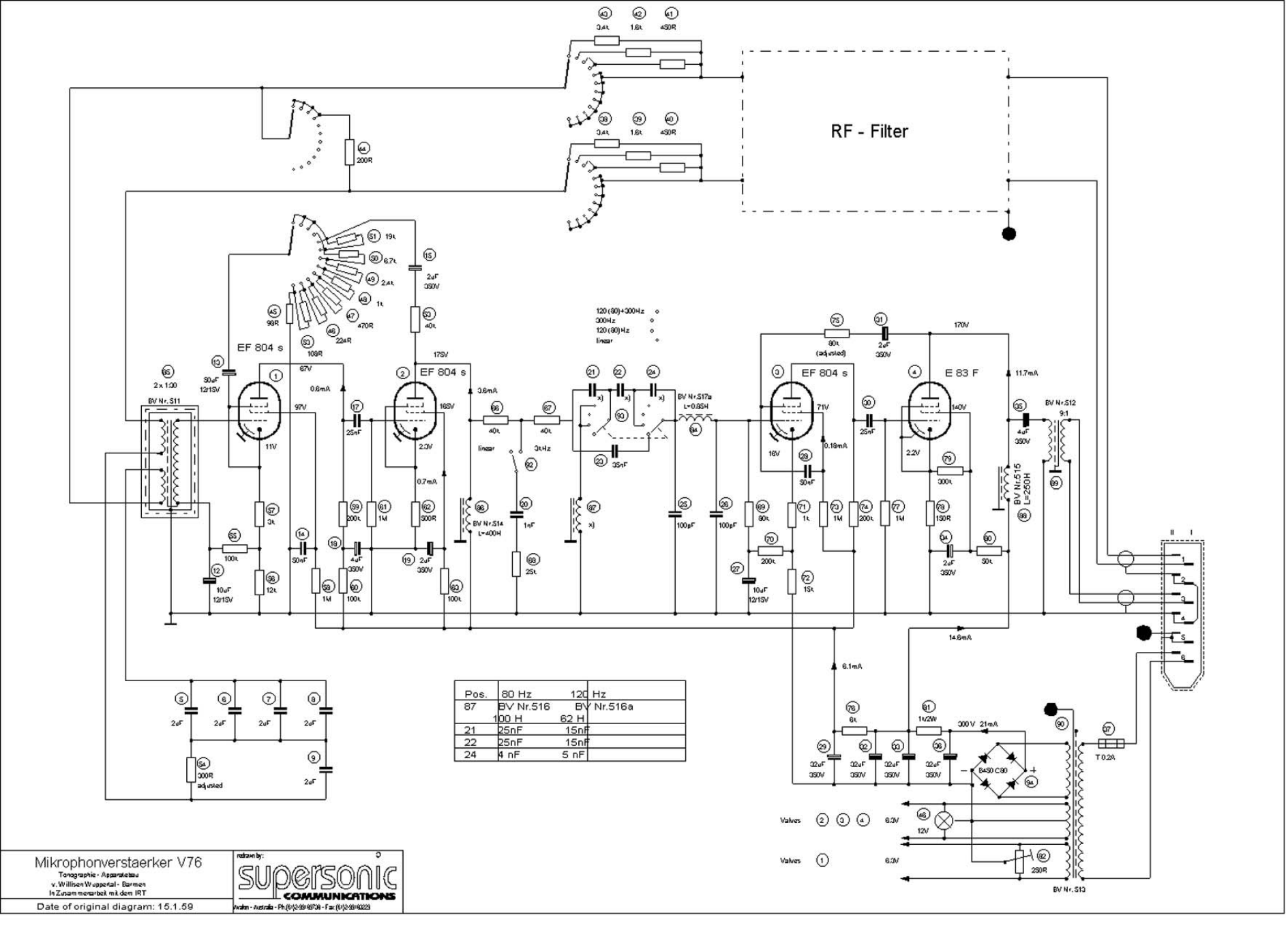

Pos.	80 Hz	120 Hz
87	BV Nr.516	BV Nr.516a
	100 H	62 H
21	25nF	15nF
22	25nF	15nF
24	4 nF	5 nF