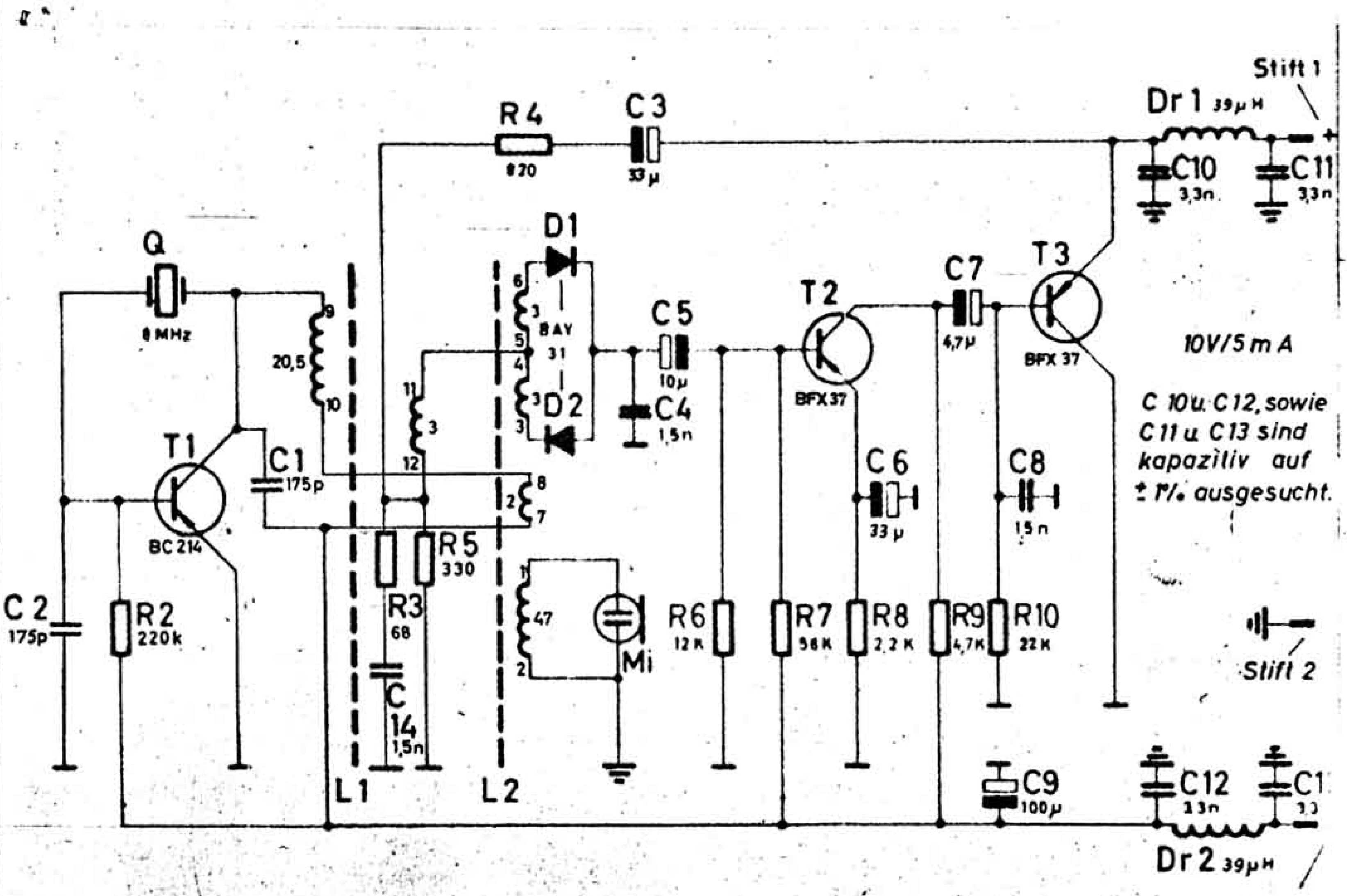

Eingestellt nach Prüfvorschrift MKH 805 -12

Polung entspricht DIN 45594

Schaltbild

MKH 105.00-01

SENNHEISER electronic

12. JAN. 1969

Für diese Zeichnung behalten wir uns alle Rechte vor.