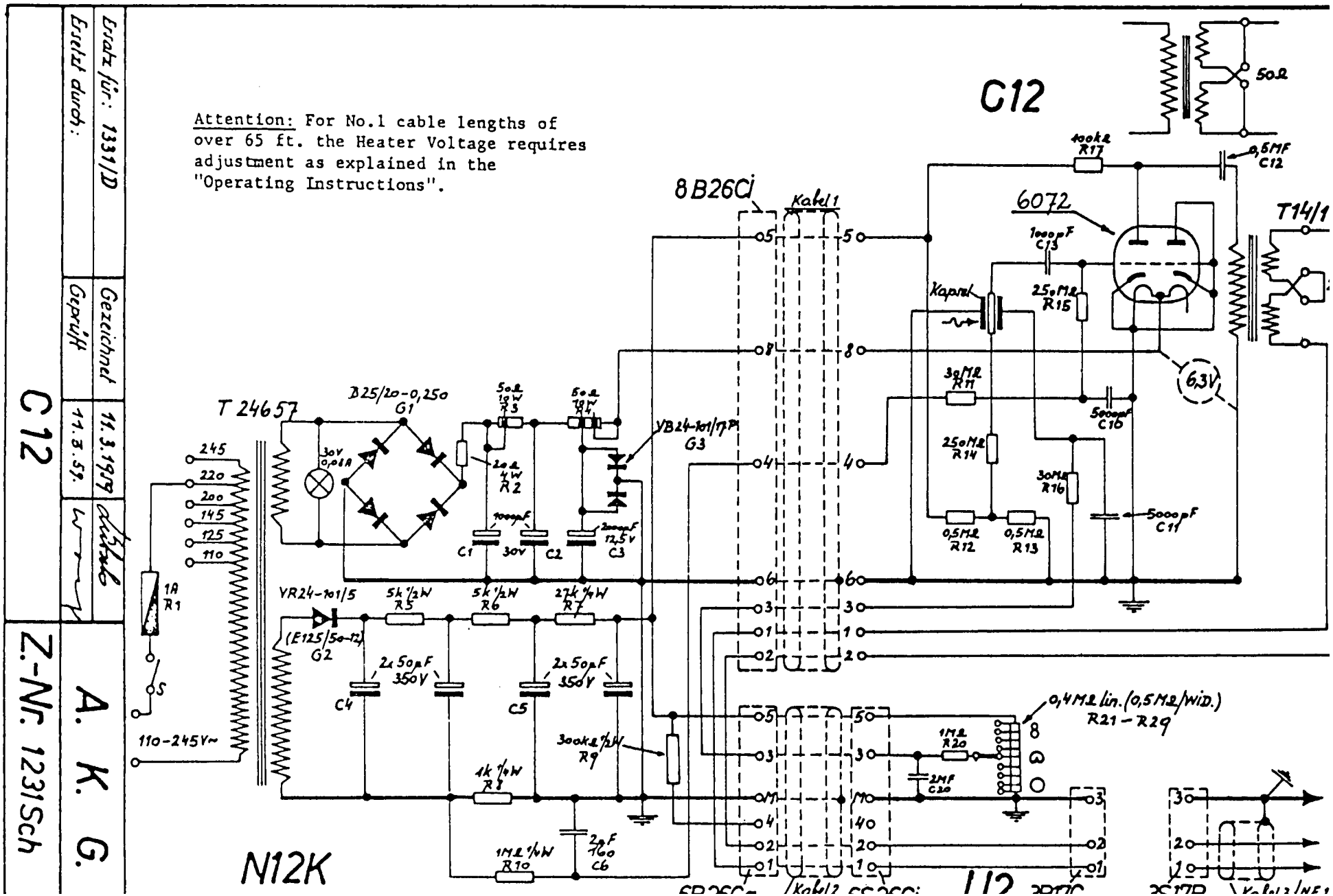
Attention: For No.1 cable lengths of over 65 ft. the Heater Voltage requires adjustment as explained in the "Operating Instructions".
C12
8B26C
Kabel 1
6072
T14/1
T 24657
B25/20-0,25o
G1
VB24-101/7P
G3
VR24-101/5
(E125/50-12)
G2
Kapsel
6,3V
110-245V~
N12K
Ersatz für: 1331/D
Ersetzt durch:
Gezeichnet
Geprüft
11.3.1979
11.3.79
C 12
Z.-Nr. 1231Sch
A. K. G.

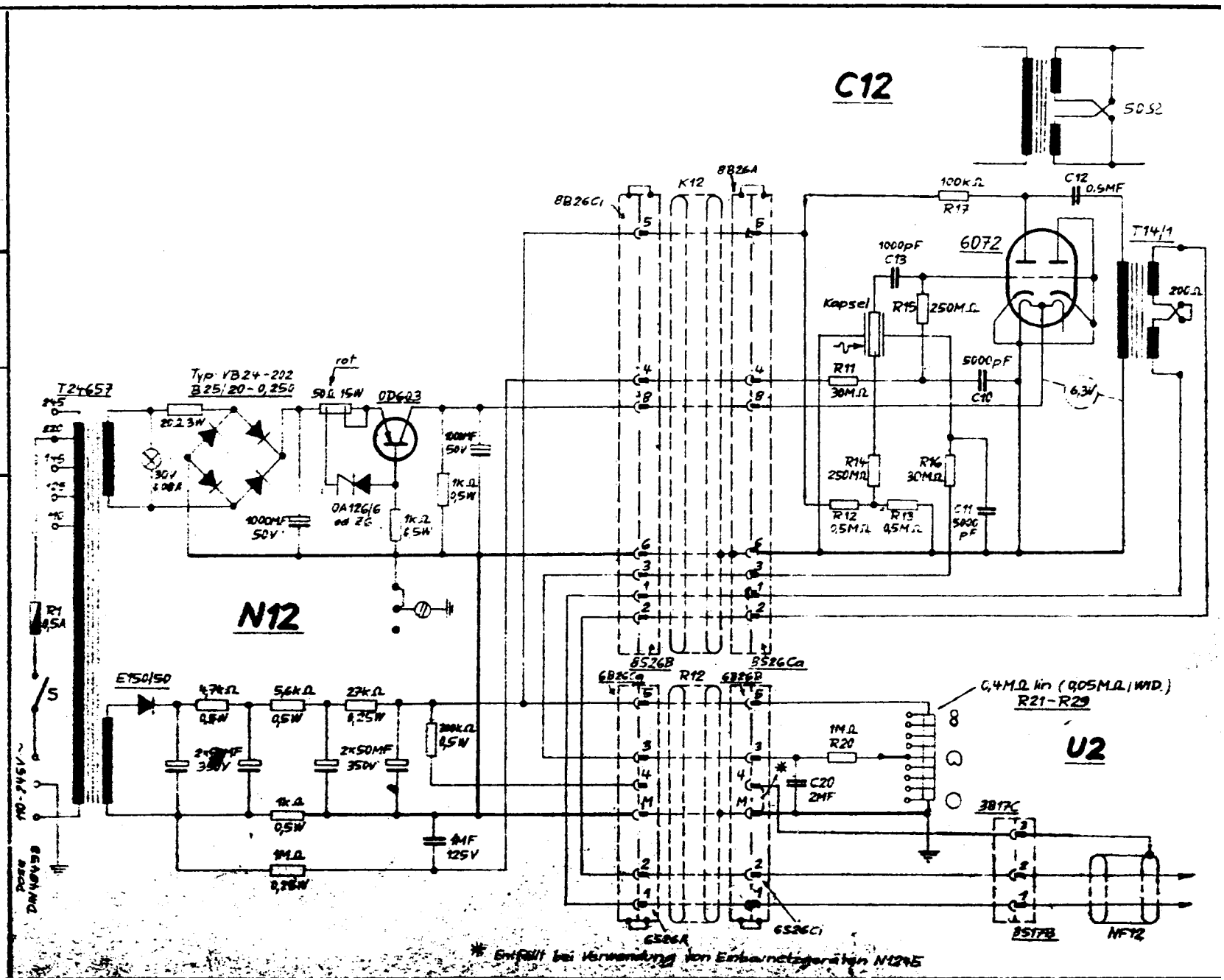

Aus-gabe	Änderung	Tag	Name
a)	neu gez.	27.12.60	

Freimaßtolerenzen

Gewicht:

Werkstoff, Rahmaße:

Akustische- u. Kinogeräte Ges. m. b. H.
Wien XV., Noblegasse 50

	Tag	Name
Bearb.	27.12.60	
Gepr.		
Norm.		

Benennung:

Gesamtschaltung C12

Z. Nr. 1231Sch

Ersatz für:

Ersetzt durch:

Maßstab